FICHA TÉCNICA

Sello de Seguridad
FERRO LOCK 1.8 MM

Sello de Seguridad tipo cable ajustable.
Modelo FERRO LOCK 1.8 MM, con cuerpo en forma de rectángulo, fabricado en zinc recubierto de termoplástico ABS para acusar cualquier intento de violación. Cuenta con sistema de cierre de ALTA resistencia a la tensión formado por una esfera de acero y un elemento flexible. El cable es tipo aircraft, que se deshila al corte. Impide que una vez cortado pueda volver a ser utilizado. Todos los componentes del sello cuentan con la dureza necesaria para evitar su manipulación.

Colores:

Blanco

Personalización:

Personalizado según requerimiento, con el nombre y/o logotipo del cliente.
Foliado consecutivamente con un número de identificación único de hasta 7 dígitos.

Información:

- Sistema de cierre por medio de esfera de acero de alta resistencia.
- Alta resistencia a la tensión.
- Registra evidencia de cualquier intento de violación.
- Puede ser suministrado en varios colores.
- Longitud estándar: 360 mm
- Fácil instalación manual.

SELLOS DE SEGURIDAD

JOSETY

DATOS TÉCNICOS

Dimensiones:

- Cuerpo: 16 x 29 mm.
- Longitud total de punta a punta: 390 mm.
- Longitud efectiva del cable: 360 mm.
- Diámetro del cable: 1.80 mm.

Resistencias Certificadas:

- A la tensión: > 3.6 KN

Empaque:

- Cajas de cartón con 1,000 piezas.
- Dimensiones: 36 x 28.5 x 17.5 cm.

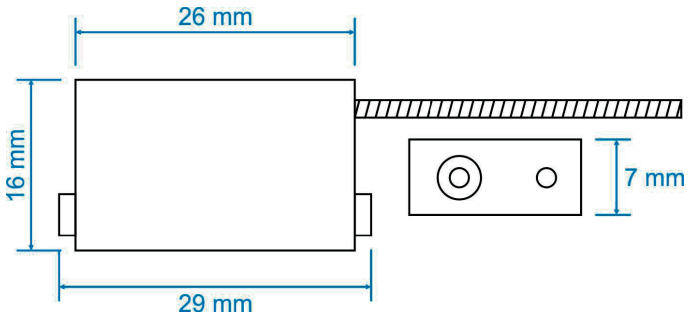

www.josety.com
info@josety.com @sellosjosety